148,5х6,4

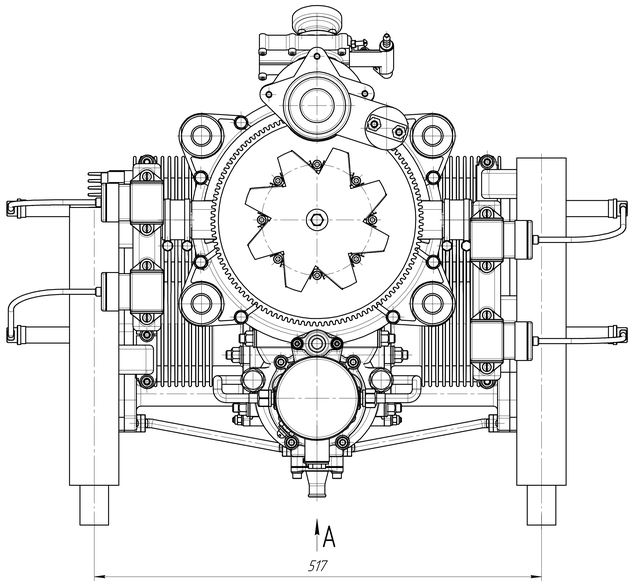

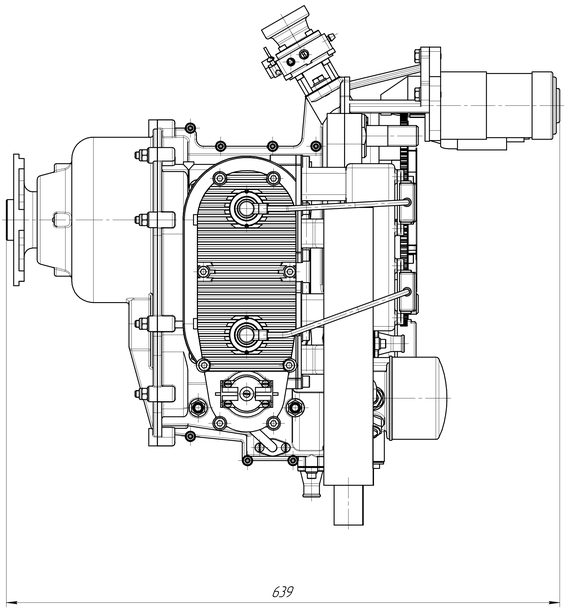

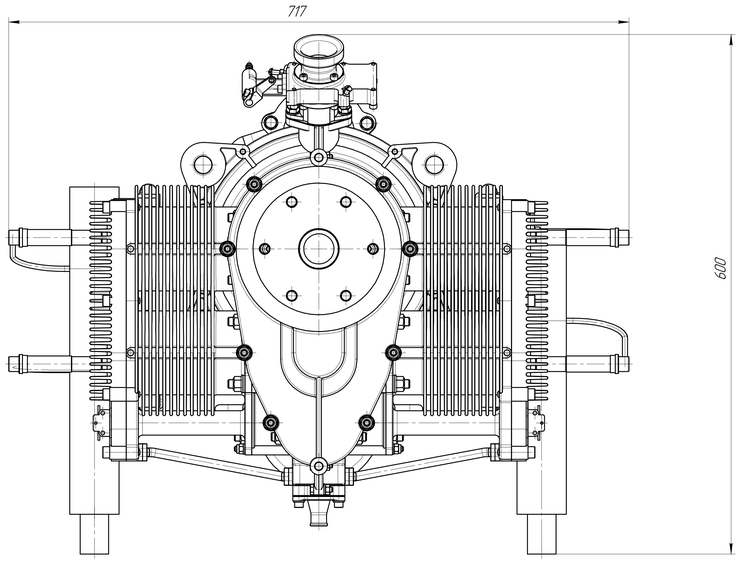

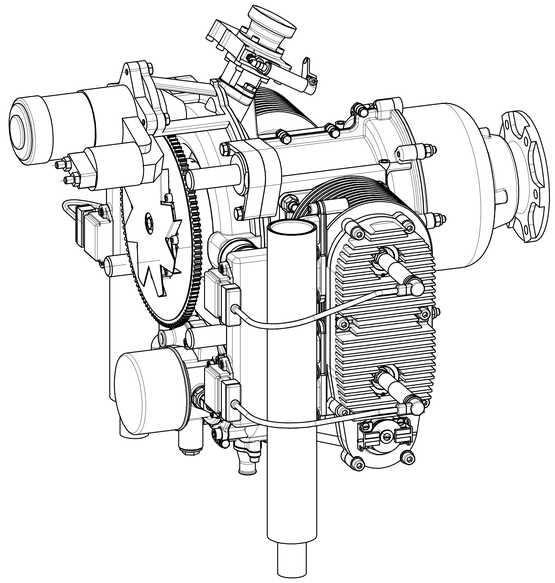

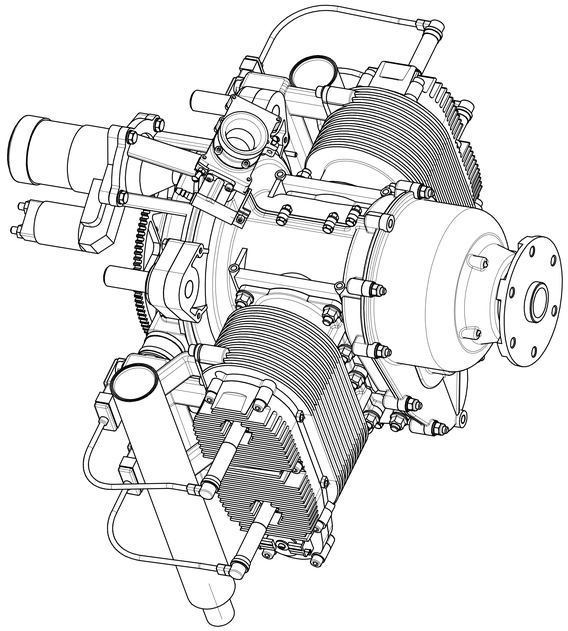

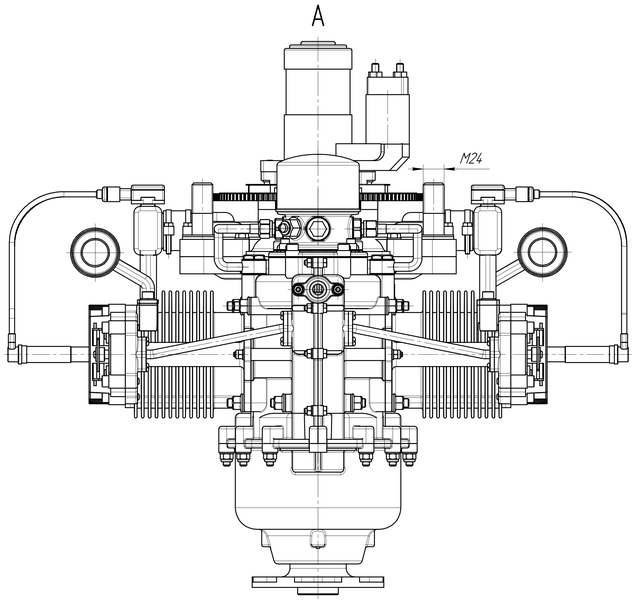

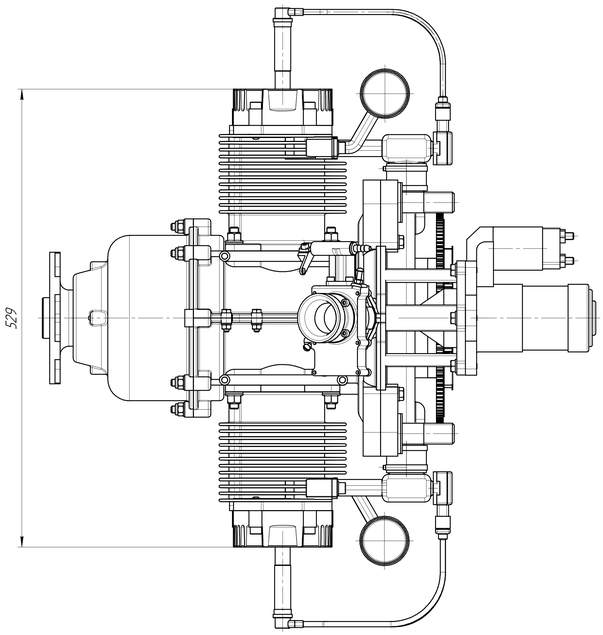

Техническая характеристика.

1. Тактность двигателя – 4.
2. Способ воспламенения – электроискровой.
3. Способ смесеобразования – впрыскивающий инжектор "Аэроинжектор".
4. Количество цилиндров – 4 цилиндра с золотниковым газораспределением.
5. Расположение цилиндров – спаренное V-образное с углом 180°.
6. Номинальная частота вращения коленвала – 5600 об/мин.
7. Мощность номинальная (эксплуатационная) – 70,1 кВт (95,4 л.с.).
8. Взлетная частота вращения коленвала – 5800 об/мин.
9. Взлетная мощность – 75,1 кВт (102 л.с.).
10. Эксплуатационный расход топлива, max – 257 г/кВт/ч.
11. Диаметр цилиндра – 85 мм.
12. Ход поршня –64 мм.
13. Степень сжатия геометрическая – 9.
14. Рабочий объем двигателя – 1,452 дм³.
15. Система охлаждения – воздушная.
16. Удельный вес сухого двигателя – 0,693 кг/л.с.
17. Индивидуальные катушки зажигания каждого цилиндра, 4 модулятора 179.3734 автомобиля Ваз.
18. Вихревой нагнетатель-гомогенезатор ТВС.
19. Топливо- автомобильный бензин или авиационный керосин.
20. Система смазки – "сухой" картер с передавливанием масла за счёт давления картерных газов.
21. Редуктор – прямозубый цилиндрический со степенью редукции U=0,403 (23/57) и 2-х ступенчатым фрикционно-кулачковым демпфером.

Все размеры для справок.

						148,5х6,4		
Изм.	Лист	№ докум.	Подп.	Дата	Двигатель в сборе	Лит.	Масса	Масштаб
Разраб.		Костенко					70,6	1:2,5
Пров.						Лист 1	Листов 2	
Т.контр.								
Н.контр.								
Утв.								

Копировал

Формат А0

Перв. примен. | Справ. № | Подп. и дата | Инв. № дубл. | Взам. инв. № | Подп. и дата | Инв. № подл.

148,5x6,4

Сравнительные габариты двигателей 4 48,5x6,4 и "Ротакс-912"

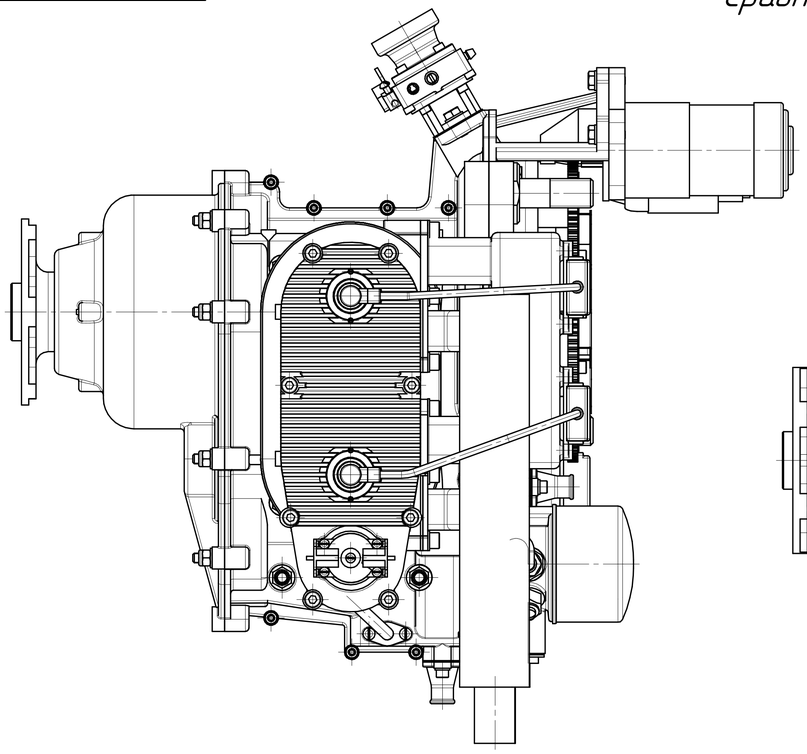

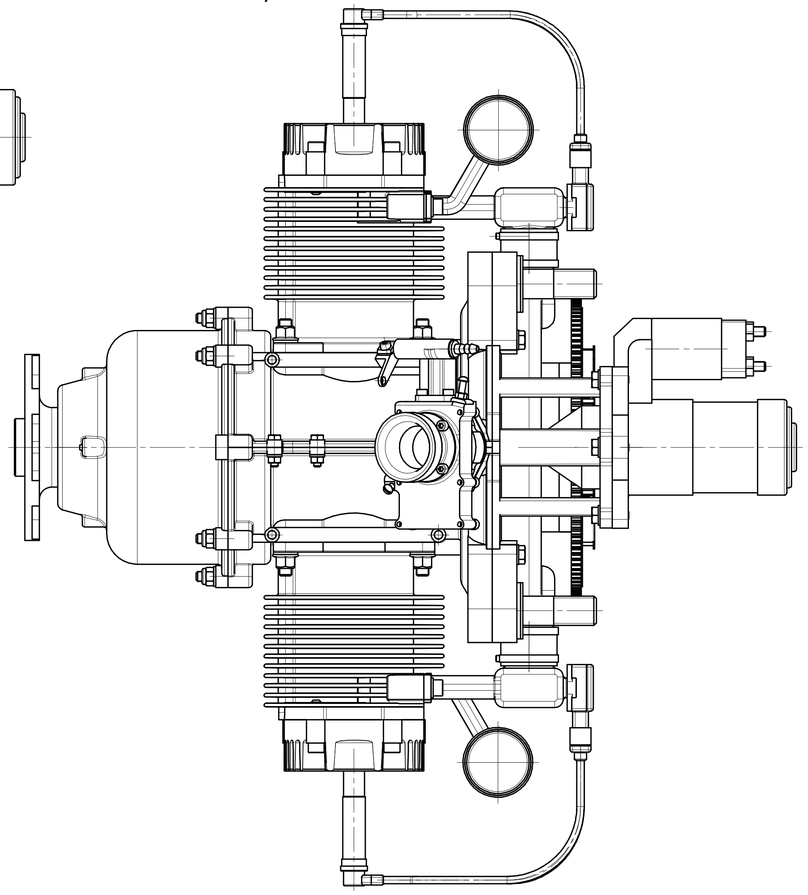

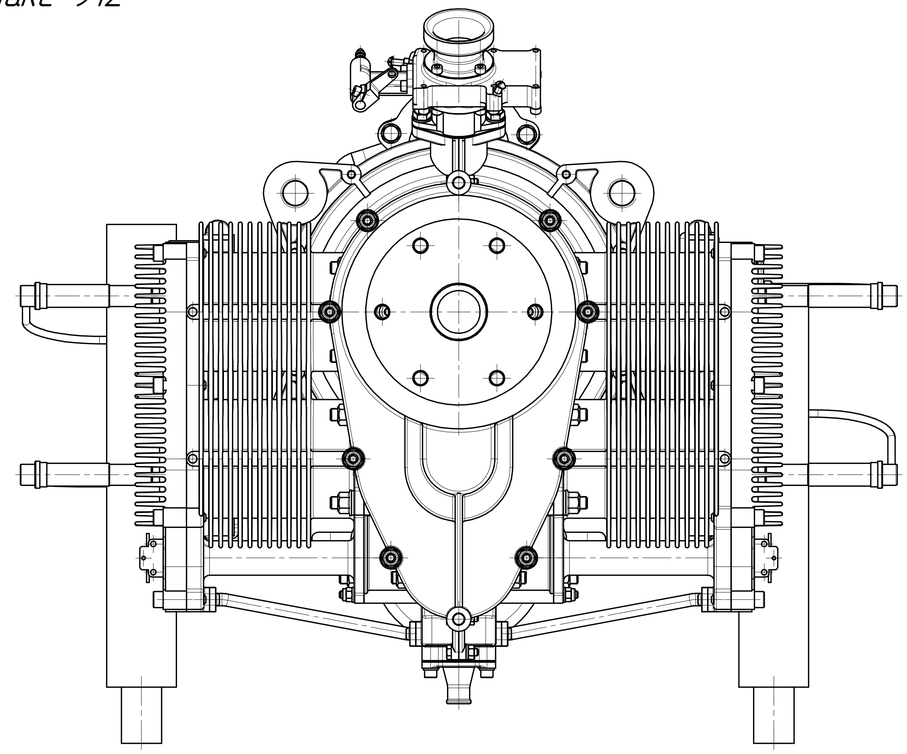

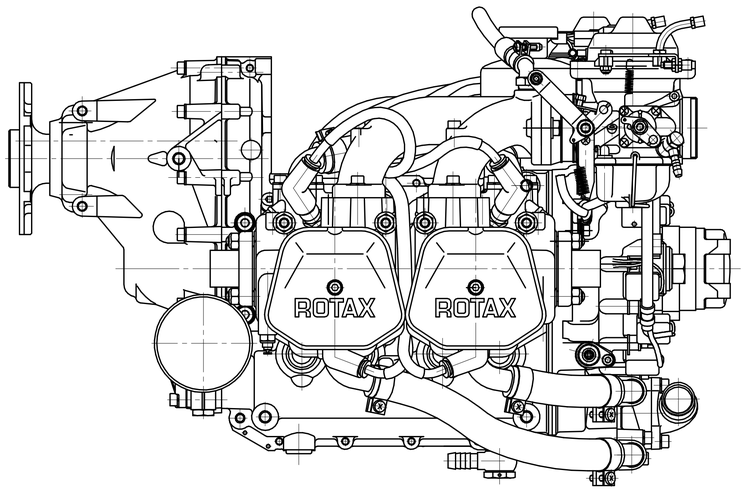

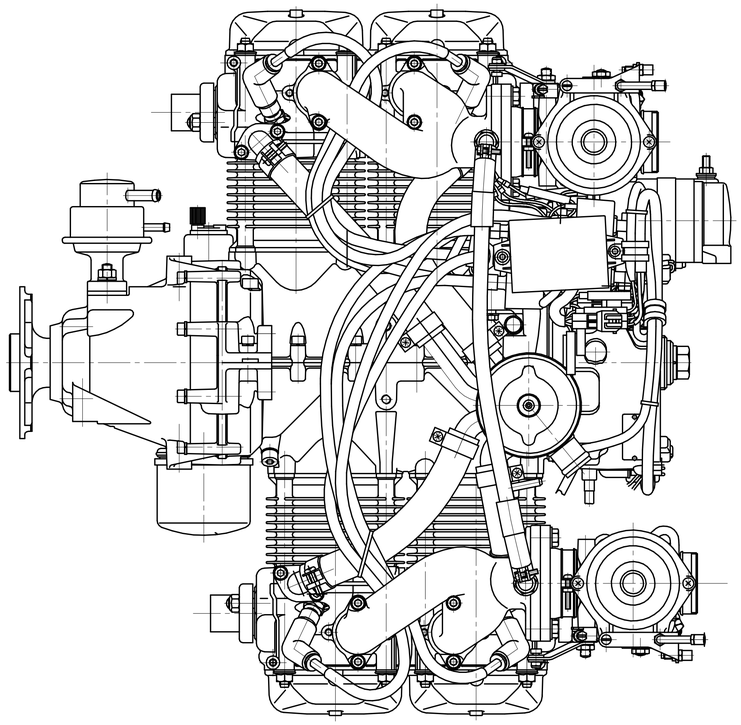

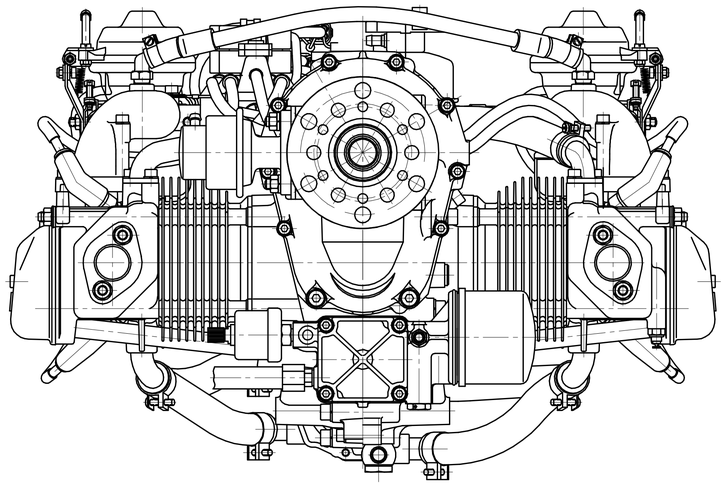

Изм.	Лист	№ докум.	Подп.	Дата	148,5x6,4	Лист 2

Копировал Формат А1

Инв. № подл. | Подп. и дата | Взам. инв. № | Инв. № дубл. | Подп. и дата