3,2 (√)

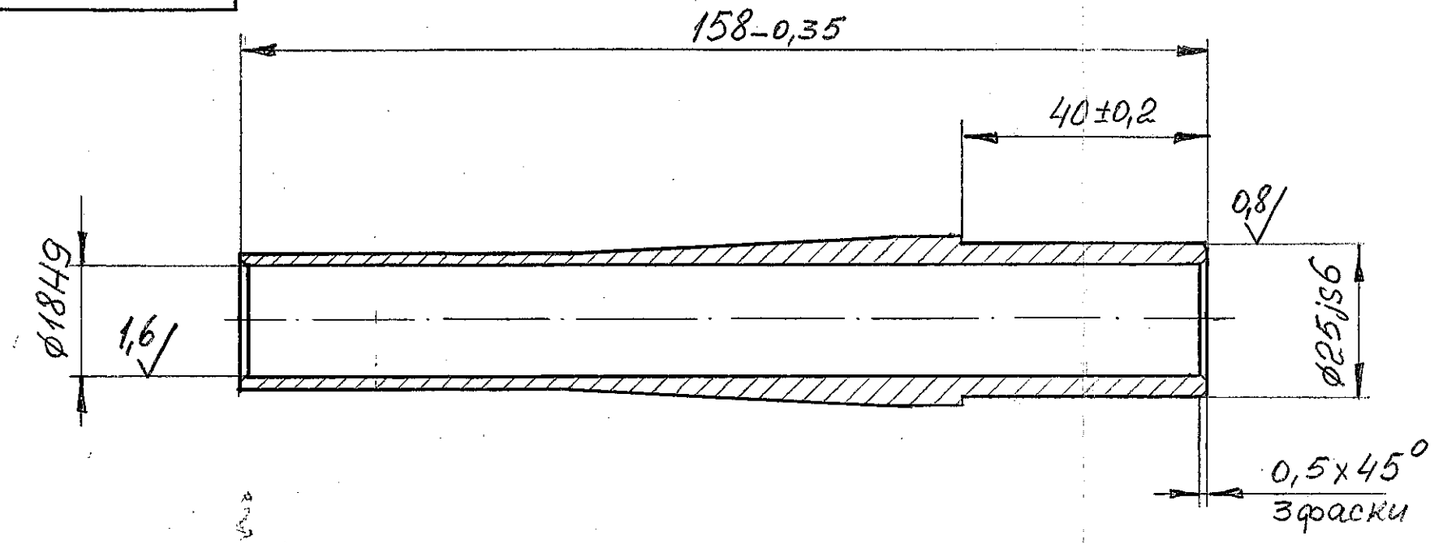

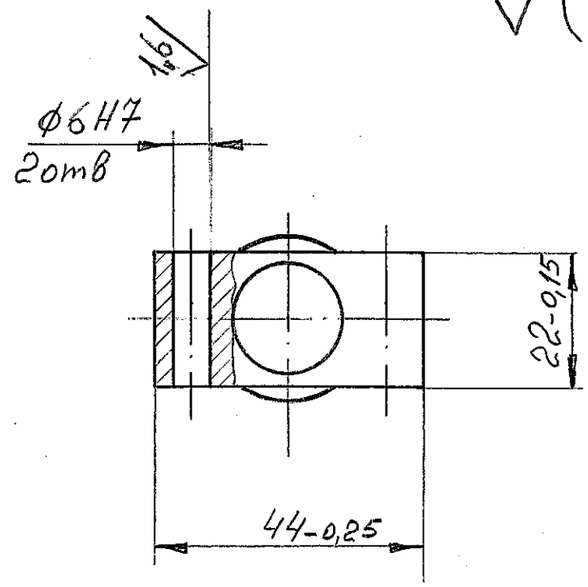

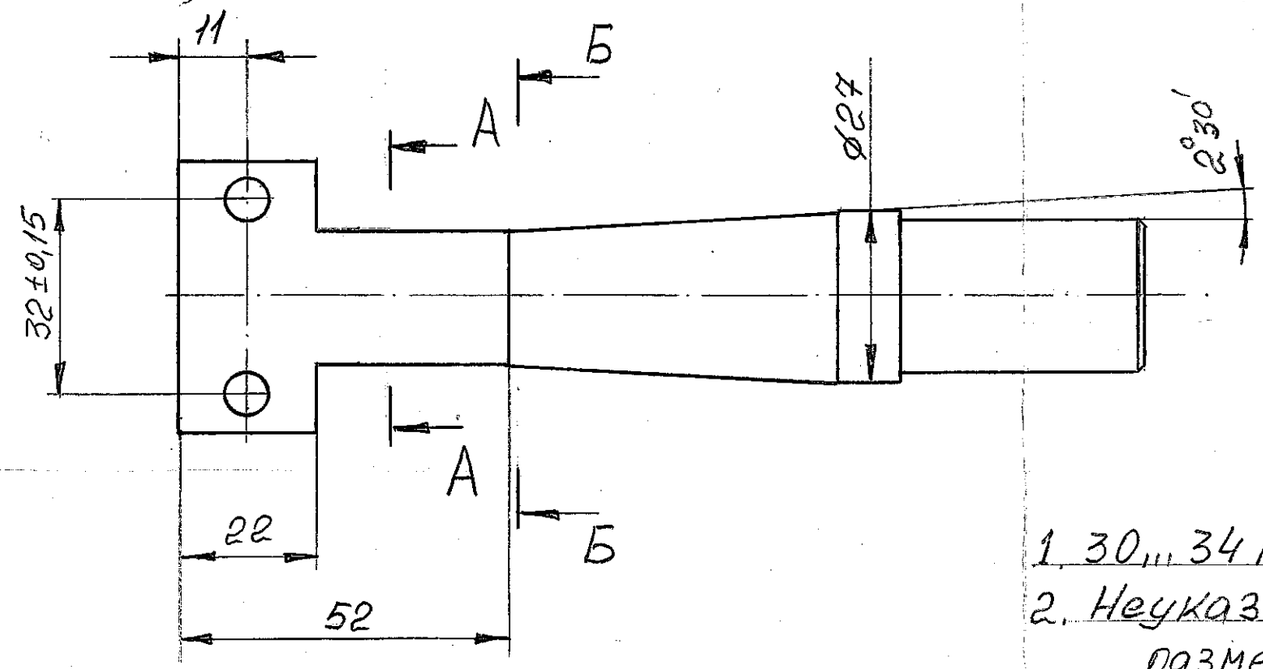

Б-Б

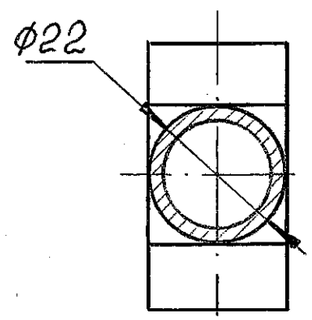

А-А

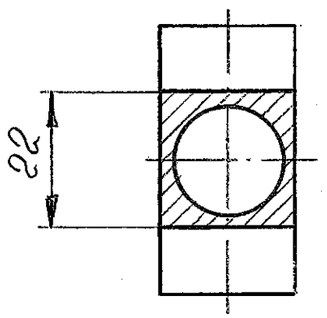

1. 30...34 HRC
2. Неуказанные предельные отклонения размеров: H14; h14; $\pm\frac{IT14}{2}$;
3. Остальные технические требования по ОСТ4ГО.070.014.

Изм	Лист	N докум	Подп	Дата	Кронштейн	Литер	Масса	Масшт 1:1
Разраб		Куклин				Лист	Листов 1	
					Сталь 40Х ГОСТ4543-91			